A.MANNESMANN
A member of
SCHNEEBERGER linear technology

SCHNEEBERGER

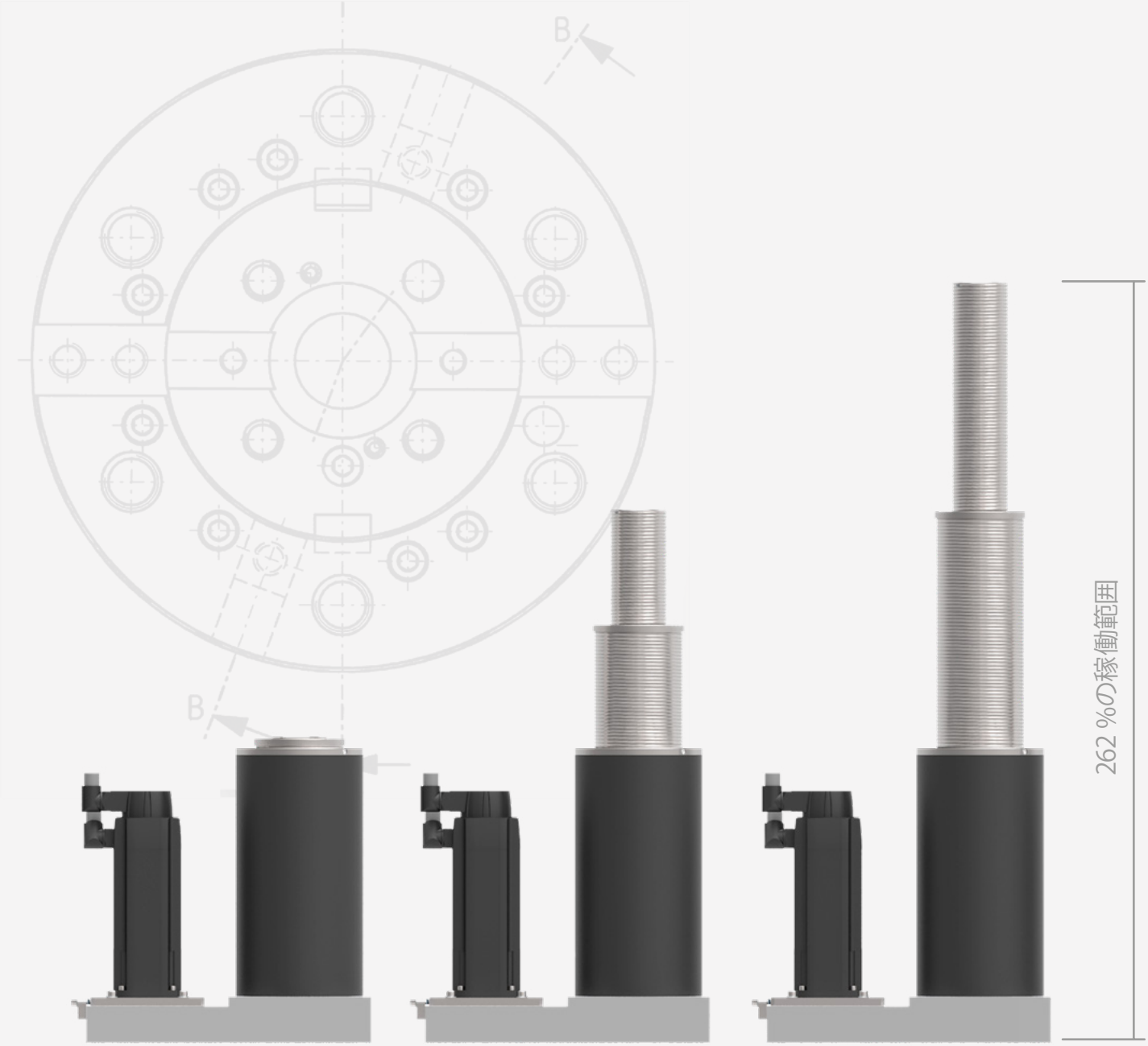

2段伸縮式ボールねじs

直動モータ取付け可能2段伸縮式ボールねじ

長ストロークアプリケーションでの
省スペース化ソリューション

優れた可能範囲 – 高い精度と性能

利用できる設置スペースが限られる中で長ストロークが必要なアプリケーションでは、2段伸縮式ボールねじは幅広い用途に適したソリューションです。
A.MANNESMANNが提供するボールねじはコンパクトでありながら高精度を実現しています。

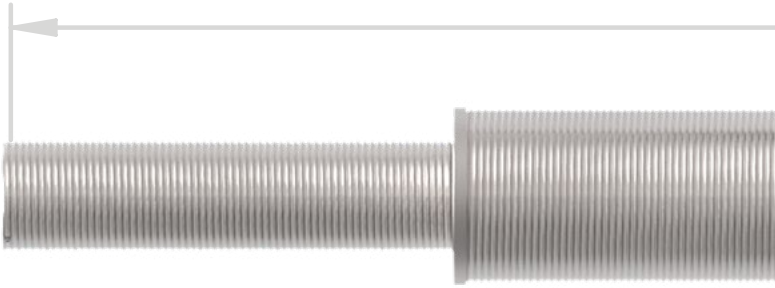

多様なアプリケーション – 高精度、高負荷動作を実現

コンパクトな構造には様々な可能性があります。2段伸縮式ボールねじは、工作機械で活用できる精度でありながら、プレス機械で必要とされるような高負荷での動作を実現します。

多様なアプリケーション – 高精度、高負荷動作を実現

コンパクトな構造には様々な可能性があります。2段伸縮式ボールねじは、工作機械で活用できる精度でありながら、プレス機械で必要とされるような高負荷での動作を実現します。

2段式デザインによる優れた可動範囲

最大262%までの可動範囲を達成しながら、2段伸縮式ボールねじ(特許取得済)は非常に高い精度で動作し、優れた軸方向の稼働を実現します。2段式伸縮ボールねじを使用することでモータから得られる回転運動を軸方向の並進運動に変換します。

伸縮式ボールねじは、2つの連動した精密ボールねじで構成されています。これらから得られる動きは、ねじの軸ピッチに従って分割され、完全に同期されます。

バックラッシュなく予圧されたダブルナットシステムと精密研磨されたスピンドルを高精度クラスIT3で組み合わせることにより、最高の位置決め精度と繰り返し精度を実現します。

A.MANNESMANNの高度な技術、高品質な素材と非常に高い硬度を実現する熱処理により、長期耐久性の基礎を形成しています。

伸縮式ボールねじは全可動範囲にわたり安定したトルクと90%を超える高い効率が得られます。これは省電力と低動作温度が安定することを意味します。

経済的な利点

- コンパクトな構造で長い稼働範囲
- 高負荷での動作が可能
- 高効率 (> 90 %)
- 高い耐久性と長い稼働寿命
- 標準構造またはカスタマイズ構造
- 限られたスペースでコンパクトなソリューション
- 卓越したエネルギー効率

技術的な利点

- 物理的サイズの最小化
- 高精度な位置決めと繰返し精度
- 正確な移動動作
- 高剛性
- 長い可動範囲 (< 262 %)
- バックラッシュフリー、予圧されたダブルナット
- 精密研磨ボールねじ軸 (精度クラス IT3)
- 安定トルク
- 省電力
- 安定した低動作温度
- 全ての据付方向に対応

稼働範囲 262 %

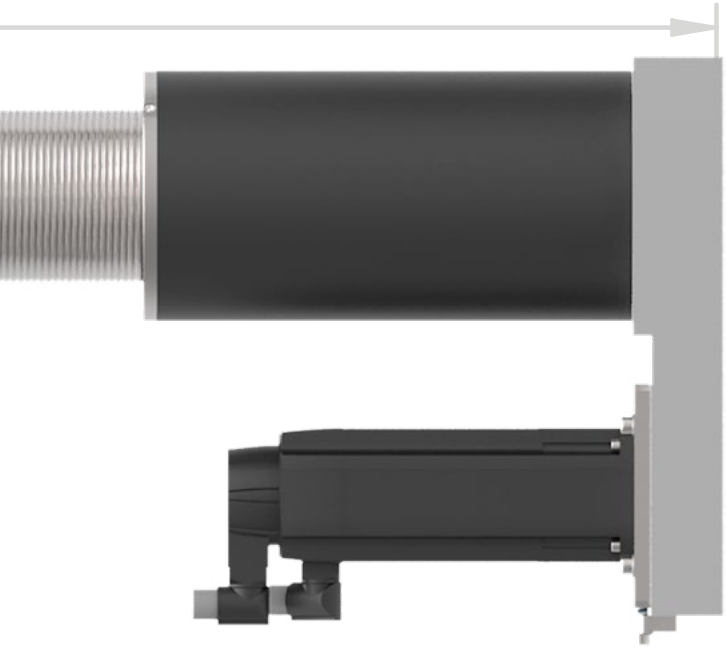

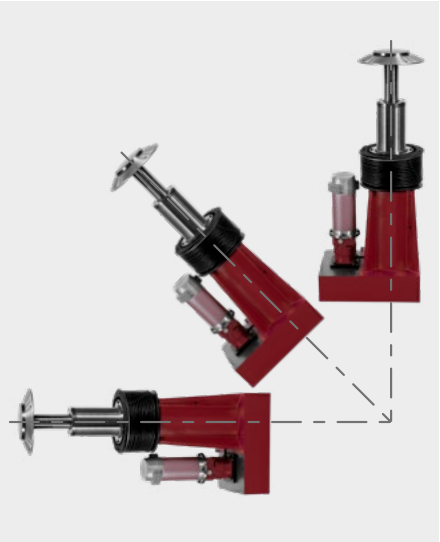

全ての取付け方向に対応

お客様仕様でのカスタマイズ化

サイズと製品ソリューション

可動範囲と伸縮方向で軸力が異なる5種類の標準サイズの2段伸縮式ボールねじをご提供しています。

お客様のご要求に合わせて個別のカスタマイズソリューションをご提案します。お客様の動作条件に適合するように調整された豊富な付属品を備えたカスタムメイドの伸縮式ボールねじを提供します。

よりコンパクトで、かつ特殊なご要望にお応えする4段伸縮式ボールねじもございます。

ご相談は以下番号へご連絡ください。
Tel. +81 3-6435-7474

2段伸縮式ボールねじの標準サイズ

項目	タイプ	標準 1	標準 2	標準 3	標準 4	標準 5
サイズ	mm	32	40	50	63	80
全ピッチ	mm	10	10	20	30	40
段数		2	2	2	2	2
段ピッチ	mm	5	5	10	15	20
ボールサイズ	mm	3,5	3,5	6	8	10
動的荷重	kN	29	34	67	110	166
静的荷重	kN	39	58	140	233	377
最大動的軸荷重	kN	6,4	7,6	18,8	35,6	59
最大静的軸荷重	kN	10	14,5	35	58	94
基本長さ	mm	200	220	260	300	350
最大可動範囲	mm	1000	1500	2000	2500	3000
最小長さ *	mm	700	970	1260	1550	1850
最大長さ *	mm	1700	2470	3260	4050	4850
ゲイン比 *		2,43	2,55	2,59	2,61	2,62
位置決め精度	µm	16	16	16	16	16
最大作動速度	min^{-1}	1500	1500	1200	1000	800
最大直動速度	m/min	15	15	24	30	32

* 最大可動範囲による

A.MANNESMANNの
サポートサービス

伸縮式ボールねじについては据付、組立、保守まで包括的な
サービスとサポートを提供します。

- 据付のアドバイス
- パラメータの計算および評価
- 最適な潤滑仕様
- オンサイトでのサポート
- 組立てのサポート
- ダメージ分析
- オーバーホールおよび修理
- トレーニング

詳しい情報は当社ウェブサイトをご覧ください。

2023/02 /jp/0823/SRO/PDF. Subject to technical changes. © Schneeberger 2023

日本シュネーベルガー株式会社
〒105-0001 東京都港区虎ノ門3-20-5
クレイン虎ノ門ビル7F

Tel. 03-6435-7474
Fax 03-6435-7475
sales-japan@schneeberger.com

www.schneeberger.com

High quality

A.MANNESMANN
A member of
SCHNEEBERGER linear technology